GATESUR
INTERNATIONAL TRADERS

TIPO DE CONTENEDORES

COLLAPSIBLE FLAT RACK 20’ (20’ x 8’ x 8,6’)

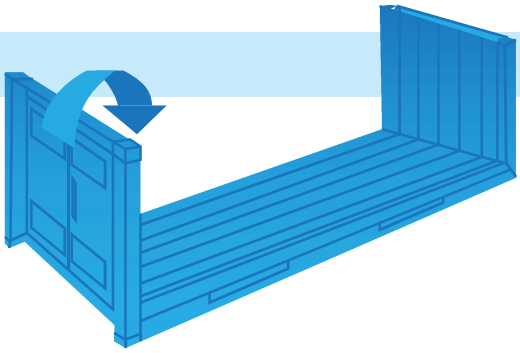

CAPACIDAD

VOLUMEN	PESO MÁX. CARGA	TARA	PESO BRUTO MÁX.
27,6 m³	27.610 kg.	2.870 kg.	30.480 kg.

DIMENSIONES INTERNAS

LARGO	ANCHO	ALTO
5.900 mm	2.148 mm	2.176 mm

COLLAPSIBLE FLAT RACK 40’ (40’ x 8’ x 8,6’)

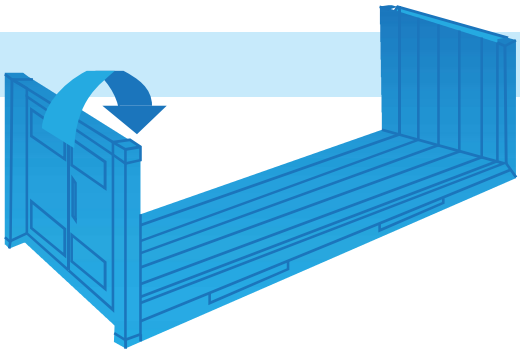

CAPACIDAD

VOLUMEN	PESO MÁX. CARGA	TARA	PESO BRUTO MÁX.
54,8 m³	25.030 kg.	5.450 kg.	30.480 kg.

DIMENSIONES INTERNAS

LARGO	ANCHO	ALTO
12.032 mm	2.240 mm	2.034 mm

FIXED FLAT RACK 20’ (20’ x 8’ x 8,6’)

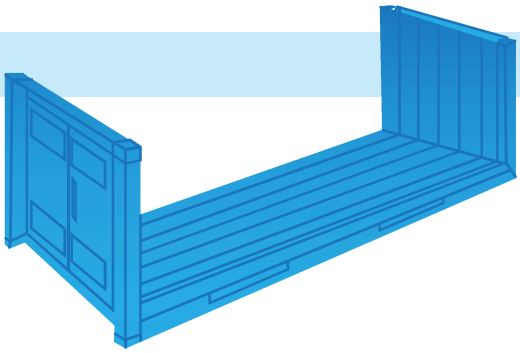

CAPACIDAD

VOLUMEN	PESO MÁX. CARGA	TARA	PESO BRUTO MÁX.
27,6 m³	27.610 kg.	2.870 kg.	30.480 kg.

DIMENSIONES INTERNAS

LARGO	ANCHO	ALTO
5.900 mm	2.148 mm	2.176 mm

GATESUR
INTERNATIONAL TRADERS

TIPO DE CONTENEDORES

FIXED FLAT RACK 40’ (40’ x 8’ x 8,6’)

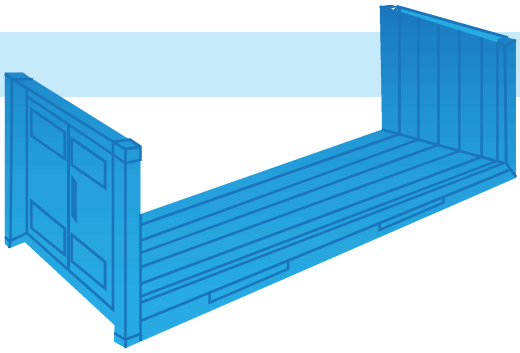

CAPACIDAD

VOLUMEN	PESO MÁX. CARGA	TARA	PESO BRUTO MÁX.
54,8 m³	25.030 kg.	5.450 kg.	30.480 kg.

DIMENSIONES INTERNAS

LARGO	ANCHO	ALTO
12.032 mm	2.240 mm	2.034 mm

HIGH CUBE 40’ (40’ x 8’ x 9,6’)

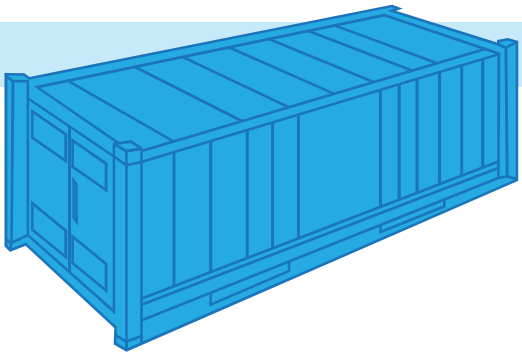

CAPACIDAD

VOLUMEN	PESO MÁX. CARGA	TARA	PESO BRUTO MÁX.
76,3 m³	26.530 kg.	3.850 kg.	30.480 kg.

DIMENSIONES INTERNAS

LARGO	ANCHO	ALTO
12.031 mm	2.352 mm	2.697 mm

APERTURA DE TECHO

ANCHURA	ALTURA
2.340 mm	2.585 mm

HIGH CUBE REEFER 40’ (40’ x 8’ x 9,6’)

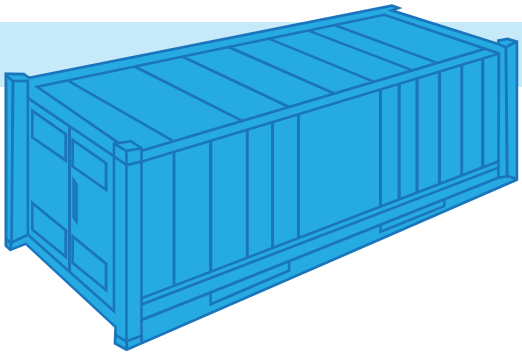

CAPACIDAD

VOLUMEN	PESO MÁX. CARGA	TARA	PESO BRUTO MÁX.
64,3 m³	26.380 kg.	4.100 kg.	30.480 kg.

DIMENSIONES INTERNAS

LARGO	ANCHO	ALTO
12.571 mm	2.286 mm	2.532 mm

APERTURA DE TECHO

ANCHURA	ALTURA
2.340 mm	2.585 mm

OTROS

RANGO TEMP.	REQUISITOS ELÉCTRICOS	VOLTAJE
-29 / +29 °C	380/440 V. 50/60 Hz. Trifásico	190/230 V. 50/60 Hz. Trifásico

GATESUR
INTERNATIONAL TRADERS

TIPO DE CONTENEDORES

OPEN TOP 20’ (20’ x 8’ x 8,6’)

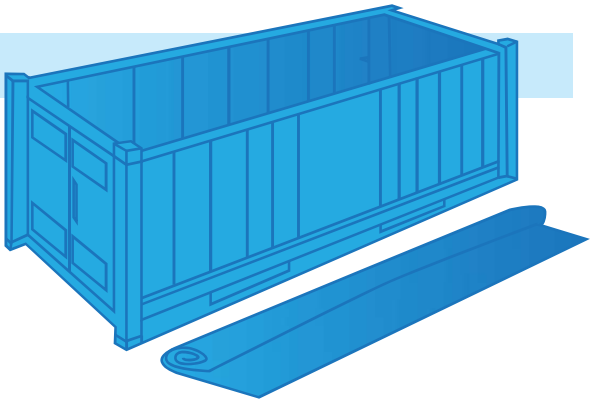

CAPACIDAD

VOLUMEN	PESO MÁX. CARGA	TARA	PESO BRUTO MÁX.
32,3 m³	28.120 kg.	2.360 kg.	30.480 kg.

DIMENSIONES INTERNAS

LARGO	ANCHO	ALTO
5.900 mm	2.350 mm	2.330 mm

APERTURA DE TECHO

ANCHURA	ALTURA
2.338 mm	2.234 mm

DIMENSIONES DE APERTURA SUP.

ANCHURA	ALTURA
2.350 mm	2.392 mm

OPEN TOP 40’ (40’ x 8’ x 8,6’)

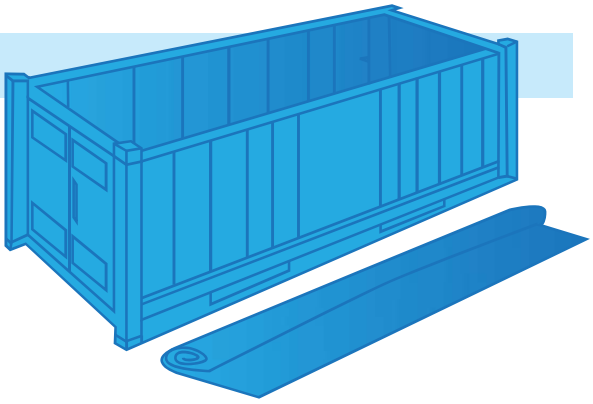

CAPACIDAD

VOLUMEN	PESO MÁX. CARGA	TARA	PESO BRUTO MÁX.
65,9 m³	26.330 kg.	4.150 kg.	30.480 kg.

DIMENSIONES INTERNAS

LARGO	ANCHO	ALTO
12.031 mm	2.350 mm	2.330 mm

APERTURA DE TECHO

ANCHURA	ALTURA
2.338 mm	2.234 mm

DIMENSIONES DE APERTURA SUP.

ANCHURA	ALTURA
2.350 mm	2.392 mm

REEFER 20’ (20’ x 8’ x 8,6’)

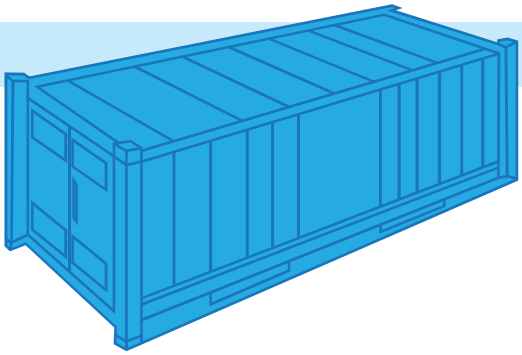

CAPACIDAD

VOLUMEN	PESO MÁX. CARGA	TARA	PESO BRUTO MÁX.
24,3 m³	22.000 kg.	3.400 kg.	25.400 kg.

DIMENSIONES INTERNAS

LARGO	ANCHO	ALTO
5.025 mm	2.225 mm	2.169 mm

APERTURA DE TECHO

ANCHURA	ALTURA
2.219 mm	2.118 mm

OTROS

RANGO TEMP.	REQUISITOS ELÉCTRICOS
-25 / +25 °C	380/440 V. 50/60 Hz. Trifásico

GATESUR
INTERNATIONAL TRADERS

TIPO DE CONTENEDORES

REEFER 40’ (40’ x 8’ x 8,6’)

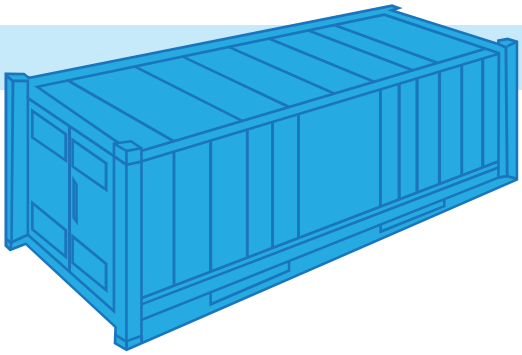

CAPACIDAD

VOLUMEN	PESO MÁX. CARGA	TARA	PESO BRUTO MÁX.
48,5 m³	25.980 kg.	4.500 kg.	30.480 kg.

DIMENSIONES INTERNAS

LARGO	ANCHO	ALTO
10.050 mm	2.225 mm	2.169 mm

APERTURA DE TECHO

ANCHURA	ALTURA
2.219 mm	2.118 mm

OTROS

RANGO TEMP.	REQUISITOS ELÉCTRICOS
-25 / +25 °C	380/440 V. 50/60 Hz. Trifásico

STANDARD 20’ (20’ x 8’ x 8,6’)

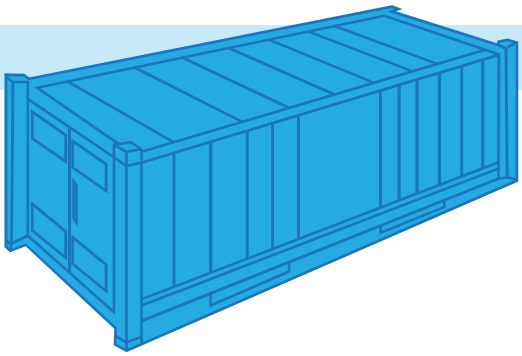

CAPACIDAD

VOLUMEN	PESO MÁX. CARGA	TARA	PESO BRUTO MÁX.
33 m³	28.230 kg.	2.250 kg.	30.480 kg.

DIMENSIONES INTERNAS

LARGO	ANCHO	ALTO
5.900 mm	2.352 mm	2.392 mm

APERTURA DE TECHO

ANCHURA	ALTURA
2.340 mm	2.280 mm

STANDARD 40’ (40’ x 8’ x 8,6’)

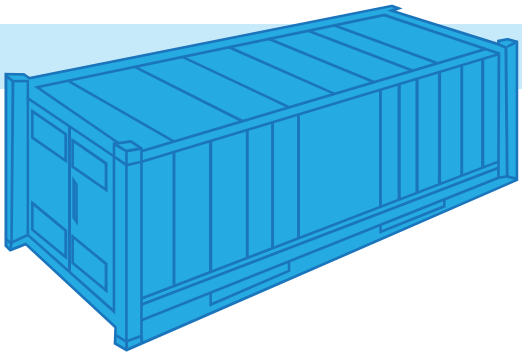

CAPACIDAD

VOLUMEN	PESO MÁX. CARGA	TARA	PESO BRUTO MÁX.
67,7 m³	26.680 kg.	3.800 kg.	30.480 kg.

DIMENSIONES INTERNAS

LARGO	ANCHO	ALTO
12.031 mm	2.352 mm	2.392 mm

APERTURA DE TECHO

ANCHURA	ALTURA
2.340 mm	2.280 mm

GATESUR
INTERNATIONAL TRADERS

TIPO DE CONTENEDORES

TANKTAINER 20’ (20’ x 8’ x 8,6’)

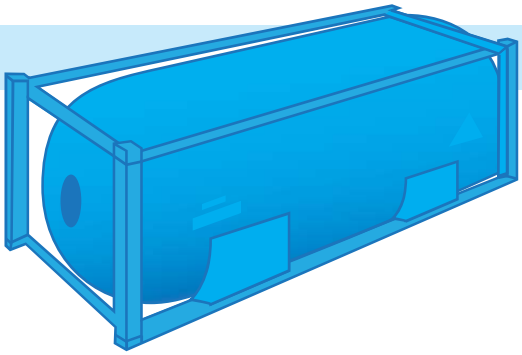

CAPACIDAD

VOLUMEN	PESO MÁX. CARGA	TARA	PESO BRUTO MÁX.
21,000 Lt.	27.635 kg.	2.845 kg.	32.480 kg.

DIMENSIONES INTERNAS

LARGO	ANCHO	ALTO
5.910 mm	2.100 mm	2.100 mm